Творческое объединение «Миниатюрия»
Руководитель творческого объединения – Клокова Мария Викторовна

Тема занятий: «Изготовление стула»
Цель: Развитие познавательного интереса и творческих способностей.
Задачи: развивать творческое мышление;
воспитывать аккуратность при работе с клеем;
обучить работе с деревянными палочками и картоном.

Материалы и инструменты:
Клей «ПВА»;
Поролон или фетр;
Акриловая краска;
Ножницы;
Простой карандаш;
Линейка;
Бумага;
Картон;
Бусины или салфетки;
Проволока.

Ход занятия:

1. Первым делом изучить схему.

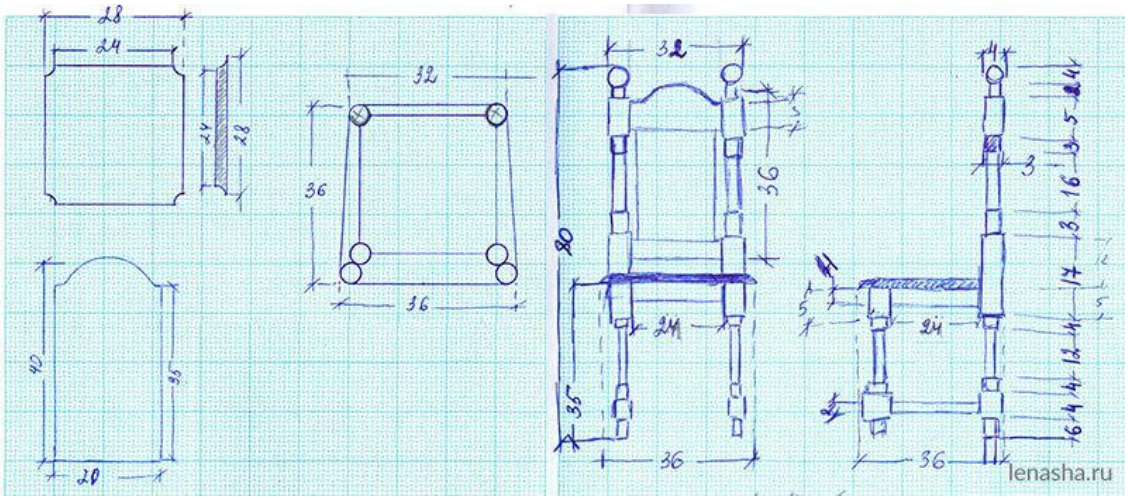

2. Ножки стула сделать из обычной офисной бумаги, просто свернув в трубочку прямоугольник размером 36 на 76 миллиметров и зафиксировав клеем.
3. Выпуклые элементы ножек — это намотанные поверх основной «ножки-трубочки» полоски бумаги.
4. Сидение, состоящее из двух частей, вырезать из картона. Можно использовать плотный картон нужной толщины, но проще вырезать детали на тонком картоне, поэтому можно сделать несколько основ и склеиваю их между собой, доводя до нужного размера.
5. В верхней части ножек торчат кусочки проволоки. Это сделано с целью дальнейшего крепления на этот выступ шарообразного украшения.

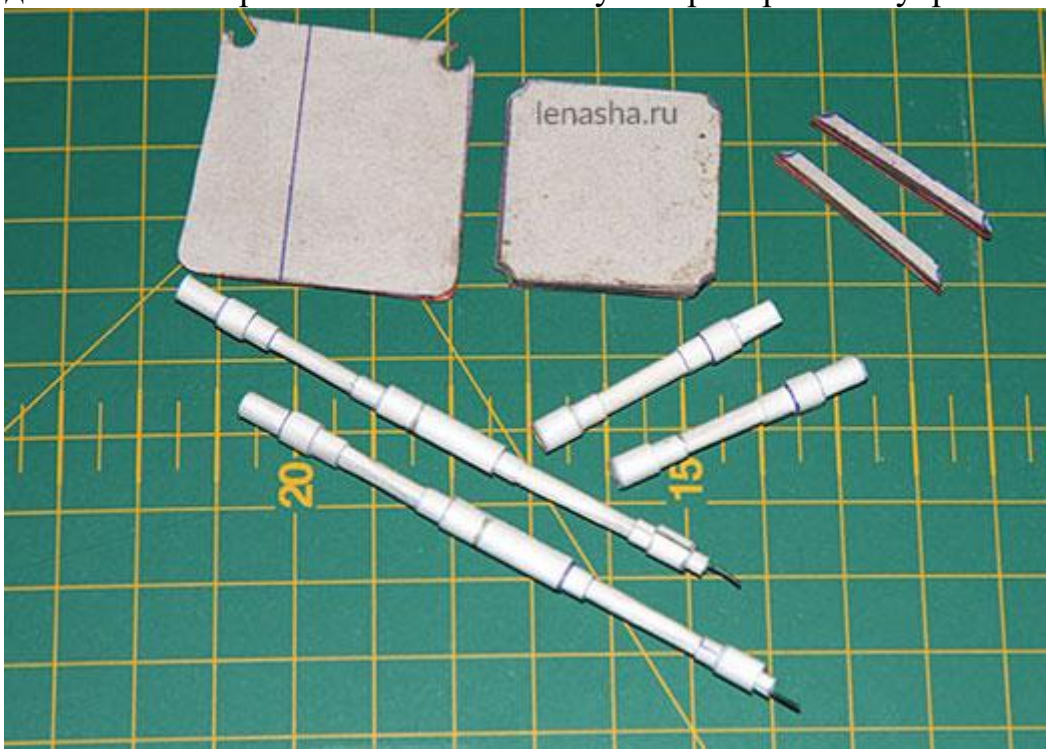

6. Сначала приклеить ножки к первой части сидения, а уже после полного высыхания и ко второй.
7. Перекладины на спинке, вырезанные из картона, приклеить к верхним палкам «ножек».

8. После того, как приклеили нижние перекладины, ножки перестали разъезжаться и стул стал более устойчивым.
9. Ну, и последняя деталь — спинка. Ее также вырезаем из картона.

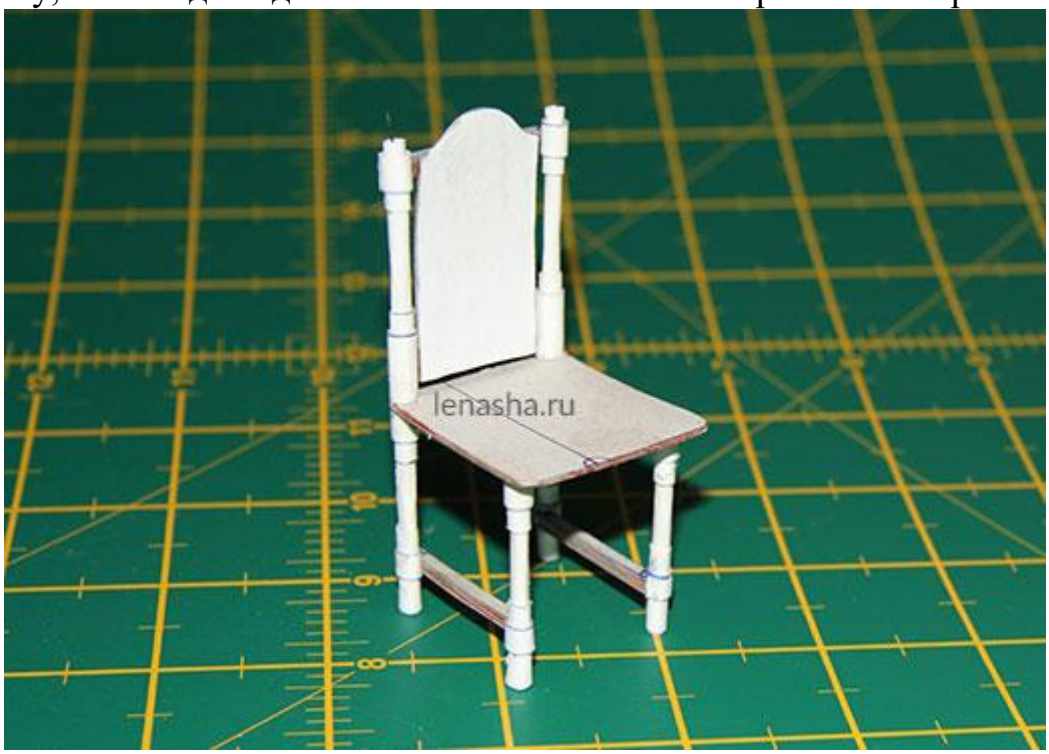

10. Осталось еще украсить спинку двумя сферическими украшениями. Для этих целей можно использовать бусины подходящего размера или изготовить их самостоятельно из салфетки и клея. Для этого нам необходимо мелко порвать салфетку и смешав с клеем сформировала шарики.

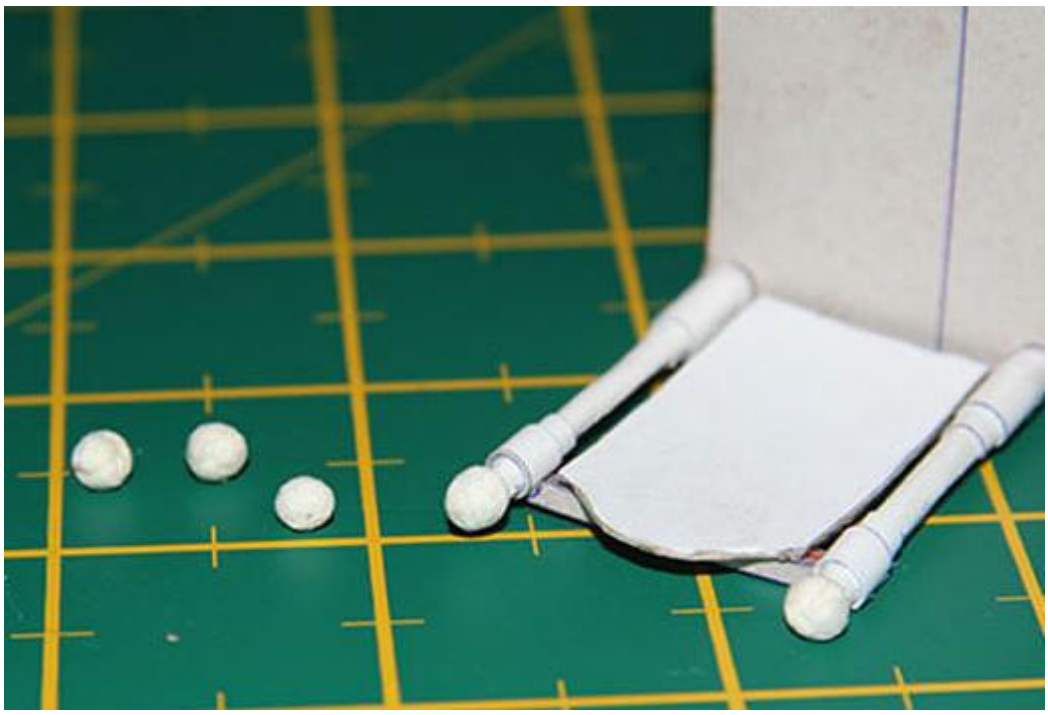

11. После полного высыхания приступить к покраске. Использовать глянцевую акриловую художественную краску. Цвет умбра жженая. Достаточно просто нанести один слой краски.
12. Пока краска сохнет, занимаемся обивкой. Нам понадобилась ткань подходящей расцветки, тонкий поролон и картон. Вместо поролона можно использовать фетр, сложенный в несколько слоев. На кусочек картона сначала наклеиваем поролон, а сверху накрыть тканью и закрепить клеем с обратной стороны.
13. После высыхания краски, полученные подушечки приклеить к спинке и сидению.

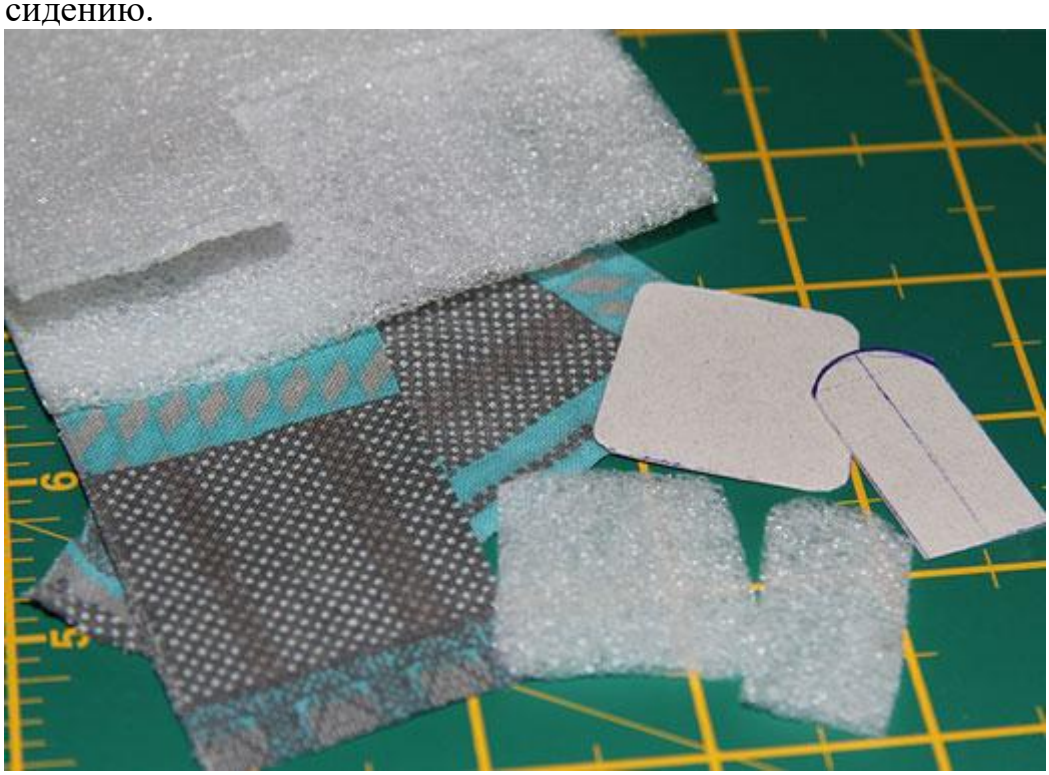

-
  В итоге получится вполне себе деревянный миниатюрный стульчик.

  Желаю успеха!